CONCURSO NCD

CATEGORIA DESIGN DE PRODUTO

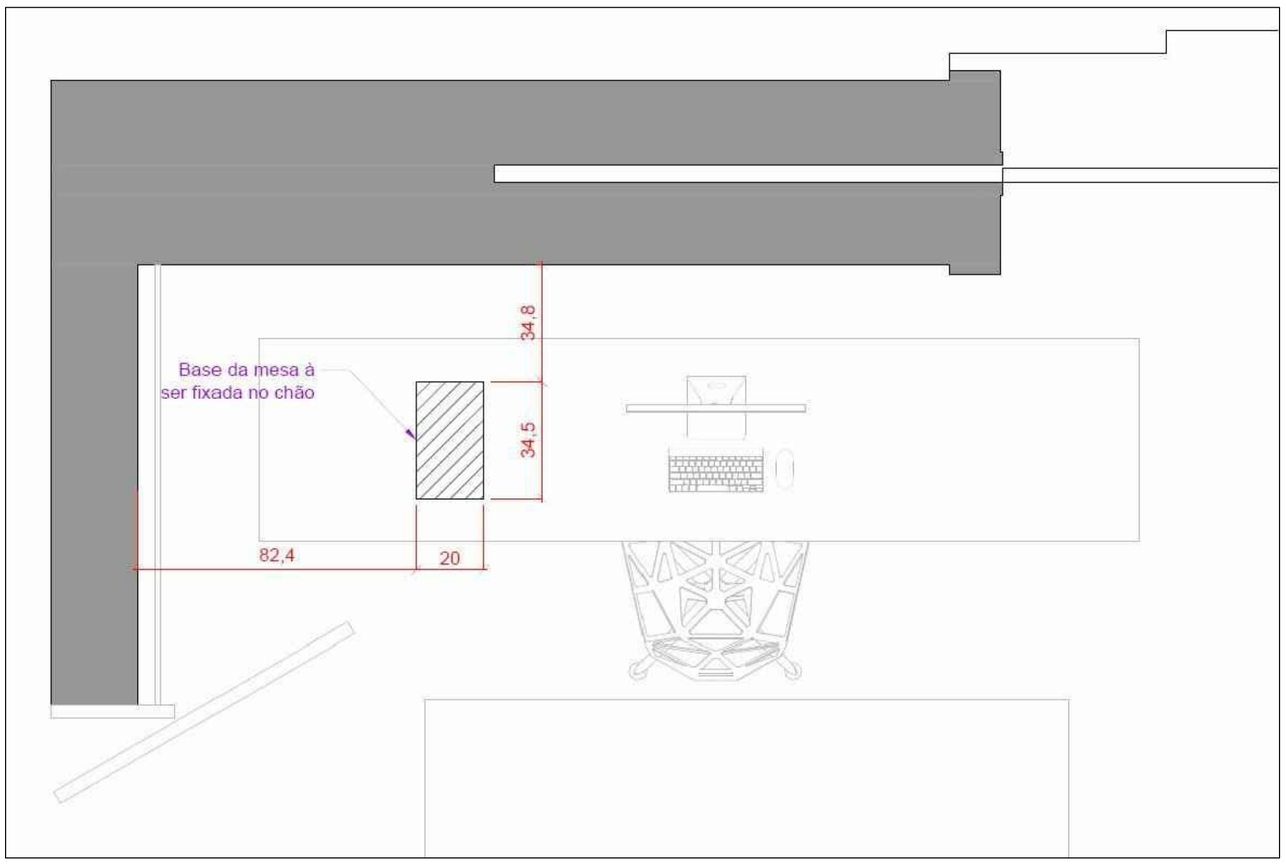

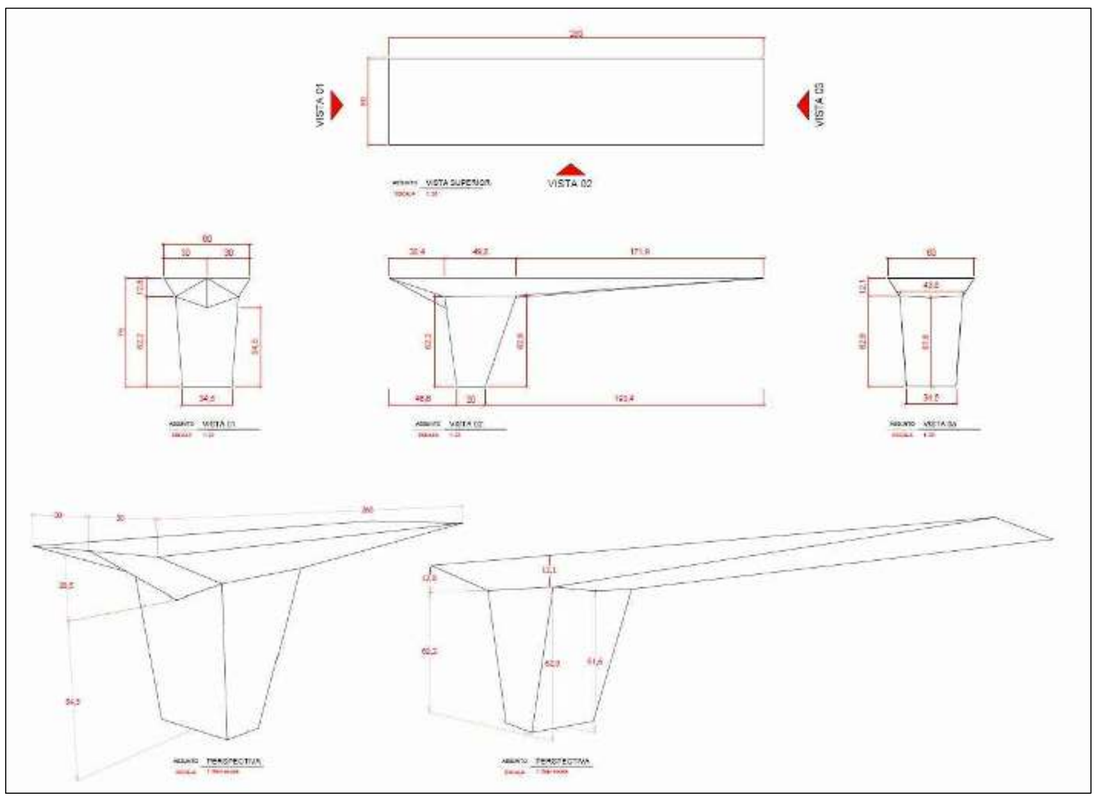

A mesa Balanço possui uma estética contemporânea. Facetada, como uma grande geometria em balanço.

Toda em Corian, possui internamente uma estrutura em aço. Desta forma, o balanço se tornou possível, sem apoio lateral, dentro da proposta estética inicial.

A mesa balanço pode ser feita com diferentes alturas e possibilita diferentes usos, como aparador, bancada de bar, mesa office, etc.

A fixação se da pelo piso, através de uma base de aço chumbada e parafusada.

CÓD.: 2110